ELIOS 25 STANDARD
CENTRALINA SOLARE

seitron
Innovation Technology

Guida Veloce

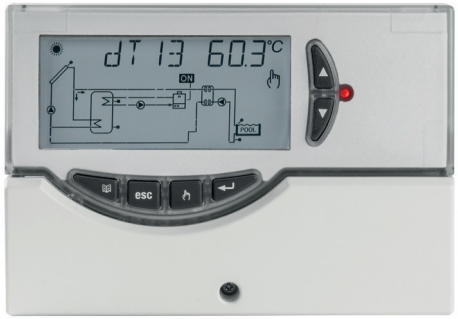

CONTACT US
customer.care@seitron.it

WHATSAPP
+39 329 1444390

PER SCARICARE IL MANUALE ISTRUZIONE COMPLETO, INQUADRA IL CODICE QR A LATO

CARATTERISTICHE TECNICHE

Alimentazione:		230V~ 50Hz
Assorbimento:		4 VA
Tipo di sensori:		4 x Pt1000 Classe B DIN
Limiti funzionamento sensori:		-50 °C .. +200 °C (collettore) -50 °C .. +110 °C (Boiler)
Campo di lettura temperature:		-40,0°C .. 260,0°C
Precisione:		± 1°C
Risoluzione:		0,1°C (0,2°F)
Offset:	su S1:	±5.0°C
	su S2:	±5.0°C
	su S3:	±5.0°C
	su S4:	±5.0°C
Password Installatore:		0000 .. 9999 (default 0000)
Segnalazioni Acustiche:		On/Off (default On)
Spegnimento Back light:		20 sec da ultima pressione
Logica del Relè OUT2:		NOR=N.A. REV=N.C. logica non modificabile per schemi con 2 collettori (default N.A.)
Logica del Relè OUT3:		NOR=N.A. REV=N.C. (default N.A.)
Logica del Relè OUT4:		NOR=N.A. REV=N.C. (default N.A.)
Portata contatti relè di uscita:		
OUT1 - OUT2 - OUT3 - OUT4:		4x2(1)A max 230V~(SPST) contatti liberi da tensione
Portata contatti relè allarme:		4(1)A max 230V~(SPDT) contatti liberi da tensione
Segnali di Uscita:		
PWM:	Ampiezza:	10V ±15%
	Frequenza:	1KHz
	Corrente:	15mA max.
	Risoluzione:	0.5%

Max lunghezza ammissibile del cavo PWM:		< 5m.
Grado di protezione:		IP 40
Tipo di azione:		1
Categoria di sovratensione:		II
Grado di inquinamento:		2
Indice di Tracking (PTI):		175
Classe di protezione contro le scosse elettriche:		II
Tensione impulsiva nominale:		2500V
Numero di cicli manuali:		50000
Numero di cicli automatici:		100000
Classe del software:		A
Tensione prove EMC:		230V~ 50Hz
Corrente prove EMC:		34mA
Tolleranza distanze esclusione modo guasto 'corto':		±0,15mm
Temperatura prova sfera:		75°C
Temp. funzionamento:		0°C .. 40°C
Temp. stoccaggio:		-10°C .. +50°C
Limiti umidità:		20% .. 80% RH non condensante
Contenitore:	Materiale:	ABS V0 autoestinguente
	Colore:	Bianco segnale (RAL 9003)
Dimensioni:		156 x 108 x 47 (L x A x P)
Peso:	Versione con sonde:	~723 gr.
	Versione senza sonde:	~553 gr.
Fissaggio:		A parete.

DESCRIZIONE DEI COMANDI

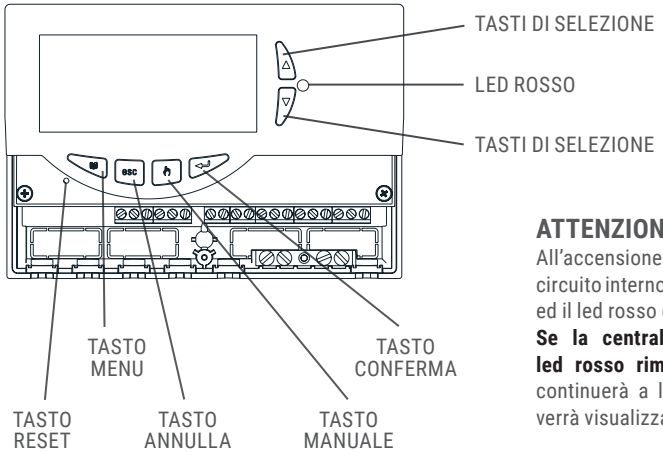

ATTENZIONE!
All'accensione la centralina effettuerà una diagnosi del circuito interno per verificarne il corretto funzionamento ed il led rosso emetterà tre lampeggii.
Se la centralina non rileverà alcuna anomalia il led rosso rimarrà acceso, in caso contrario il led continuerà a lampeggiare velocemente e sul display verrà visualizzato il tipo di errore.

TST12M0000SE 042229 280923

CONTENUTO DELLA CONFEZIONE

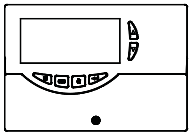
x 1

x 1 (cavo grigio)
Sonda di temperatura Pt1000 con range -50°C..+200°C

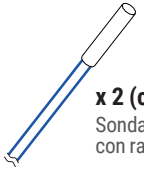
x 2 (cavo blu)
Sonda di temperatura Pt1000 con range -50°C..+110°C

x 6 (bianchi)
Tappi per feritoie ingresso cavi

x 2
Tasselli da muro ø 5mm

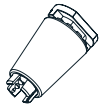
x 6 (neri)
Ferma cavi per il montaggio con ingresso cavi sul lato inferiore

x 2
Viti truciolari 4x35 mm

GARANZIA

L'utente è garantito contro i difetti di conformità del prodotto secondo la Direttiva Europea 2019/771 nonché il documento sulle condizioni di garanzia Seitron, consultabile sul sito www.seitron.com. Si invita l'utente a visitare il nostro sito internet per consultare la versione più aggiornata di documentazione tecnica, manuali e cataloghi.

INSTALLAZIONE

ATTENZIONE!

- LEGGERE ATTENTAMENTE IL MANUALE ISTRUZIONE COMPLETO
- L'installatore è tenuto al rispetto di tutte le norme tecniche applicabili al fine di garantire la sicurezza dell'impianto.
- Prima di effettuare i collegamenti accertarsi che la rete elettrica sia scollegata.
- L'installazione ed il collegamento elettrico del dispositivo devono essere eseguiti da personale qualificato ed in conformità alle leggi vigenti
- Nel chiudere la centralina accertarsi che le morsettiere estraibili siano state inserite correttamente (le viti delle morsettiere devono essere rivolte verso l'alto).

MONTAGGIO INGRESSO CAVI SUL RETRO:
Se l'installazione non prevede l'uso dei fermacavi (in dotazione), rimuovere, con l'aiuto di un cacciavite, i tasselli della base occorrenti per far passare i cavi, ed inserire i tappi per feritoie ingresso cavi (in dotazione).

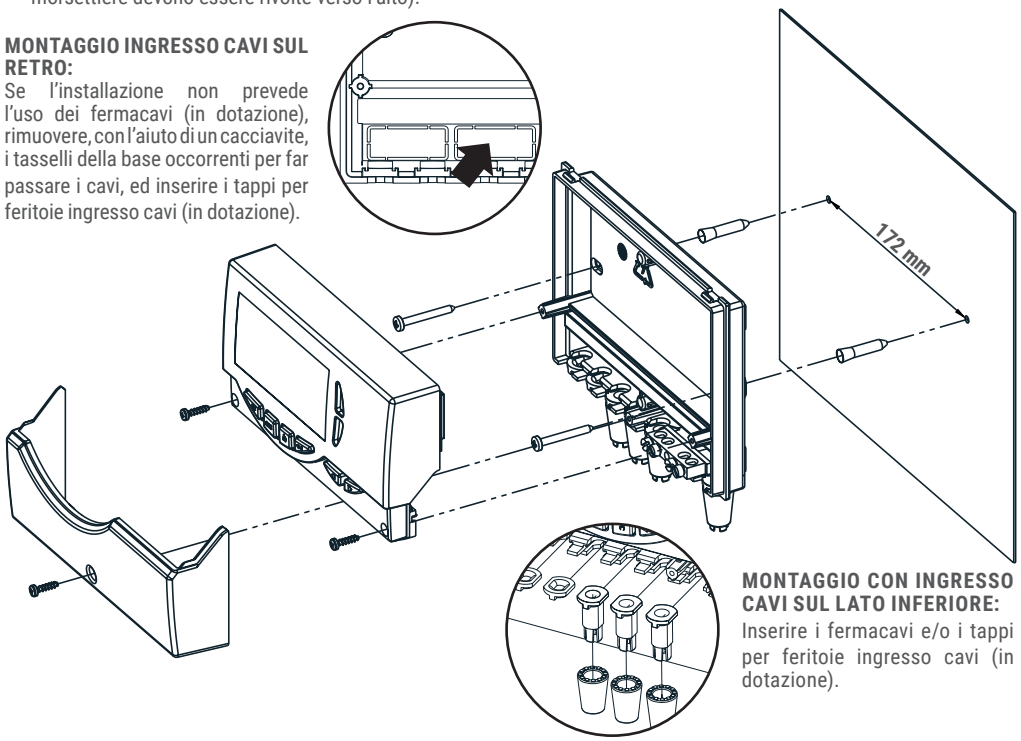

MONTAGGIO CON INGRESSO CAVI SUL LATO INFERIORE:
Inserire i fermacavi e/o i tappi per feritoie ingresso cavi (in dotazione).

COLLEGAMENTI ELETTRICI

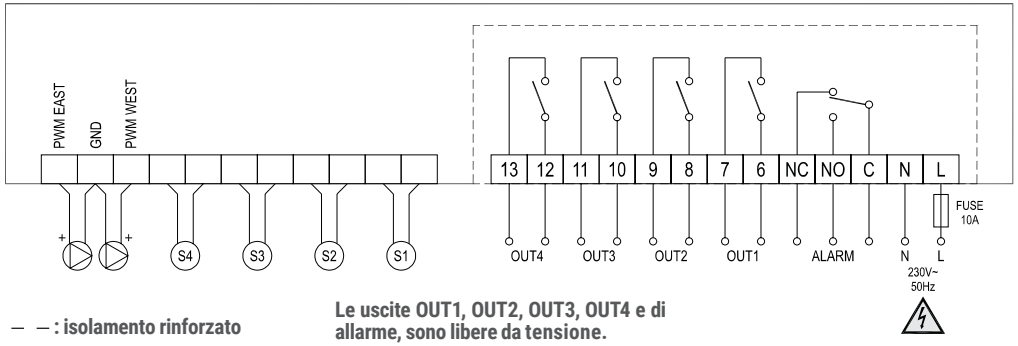

— — : isolamento rinforzato

Le uscite OUT1, OUT2, OUT3, OUT4 e di allarme, sono libere da tensione.

ATTENZIONE!
E' consigliabile inserire sulla linea di alimentazione della centralina un fusibile da 10A 250V~, che interviene in caso di cortocircuiti sui carichi.

OUT1: Uscita dedicata alla pompa di circolazione
OUT2: Uscita dedicata alla fonte integrativa

MORSETTIERA DI TERRA: Sulla base della centralina è presente una morsettiera in ottone per collegare i conduttori di protezione di terra dei vari dispositivi connessi alla centralina.

S1: Sonda di temperatura Pt1000 con range -50°C..+200°C (**sonda fornita con cavo grigio**), da collegare sul collettore.

S2: Sonda di temperatura Pt1000 con range -50°C..+110°C (**sonda fornite con cavo blu**), da collegare nella parte bassa del boiler (zona fredda).

S3: Sonda di temperatura Pt1000 con range -50°C..+110°C (**sonda fornite con cavo blu**), da collegare nella parte alta del boiler (zona calda).

Esempio standard per il posizionamento delle tre sonde in dotazione:

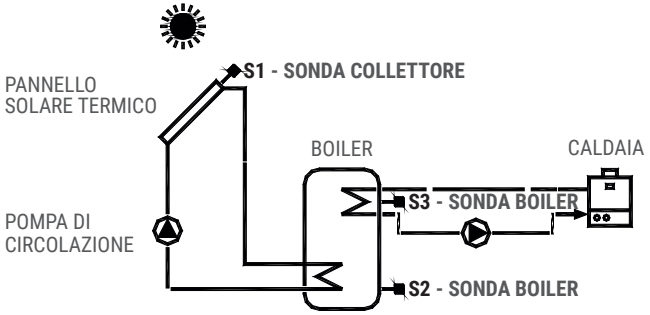

Nel caso in cui si realizzano impianti con 2 pannelli solari, le sonde corrispondenti a S1 e S4 devono essere esclusivamente con range **-50°C .. +200°C.**

**SEITRON E' IL COSTRUTTORE DELLA CENTRALINA.
CONSIDERATA LA VARIETÀ DI CIRCOLATORI ABBINABILI, I SEGUENTI SCHEMI SONO DA CONSIDERARSI COME ESEMPI DI INSTALLAZIONE. PER IL CORRETTO COLLEGAMENTO ED EVENTUALE IMPOSTAZIONE DEI PARAMETRI ATTENERSI AL MANUALE DEL CIRCOLATORE.**

ESEMPIO DI COLLEGAMENTO SOLO PER CIRCOLATORI CONFORMI ALLA DIRETTIVA ErP 2015, CON SEGNALE PWM ESTERNO.

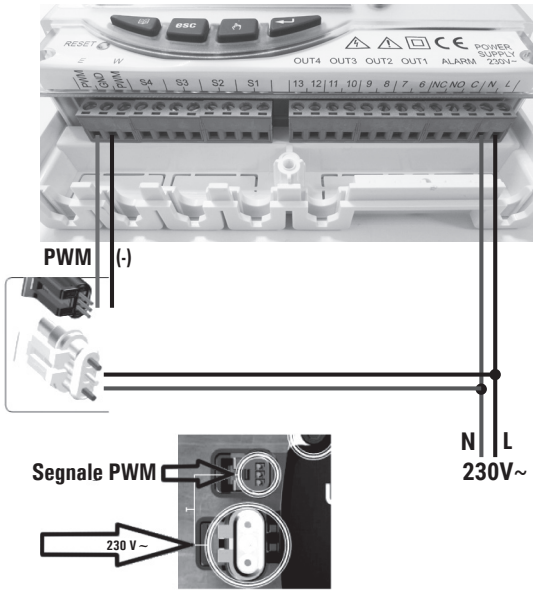
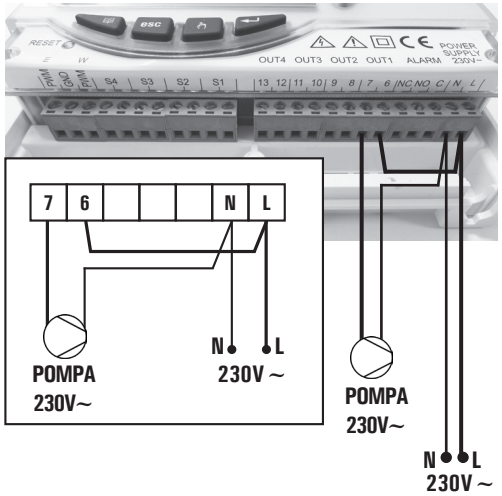
ESEMPIO DI COLLEGAMENTO PER CIRCOLATORI SOLARI A 3 VELOCITÀ CON ROTORE BAGNATO OPPURE "HIGH EFFICIENCY", CONFORMI ALLA DIRETTIVA ErP 2015, CHE NON NECESSITANO DI SEGNALE PWM ESTERNO (SENZA CONNETTORE PER PWM).